Tloris parapeta

M 1:50

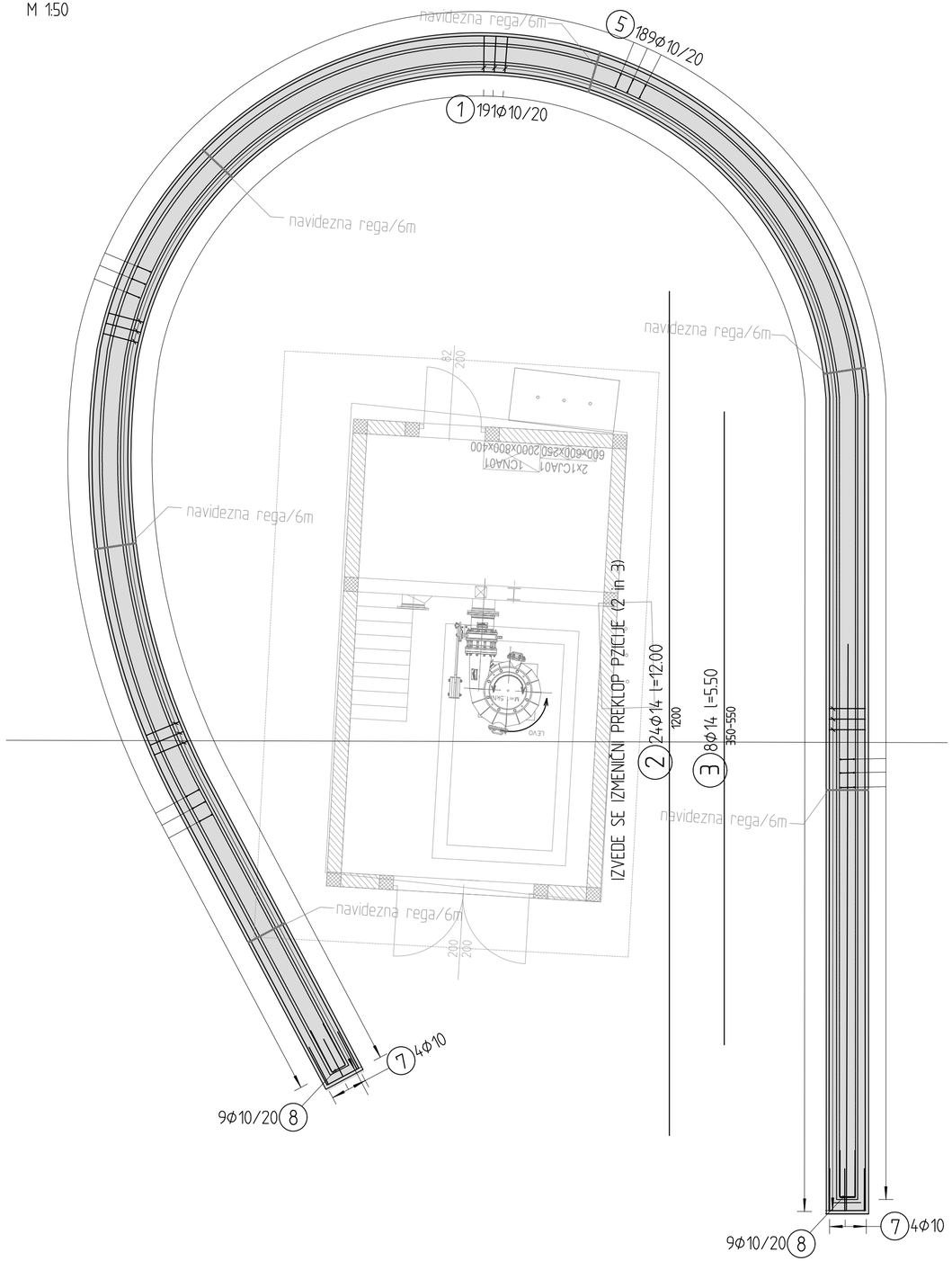

prerez 1-1

M 1:25

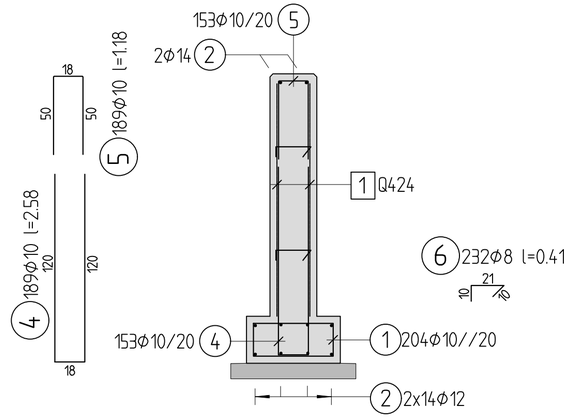

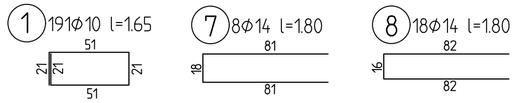

naročnik:	OBČINA MISLINJA Šolska cesta 34, 3282 Mislinja	
izvajalec:	ISB sko statični biro, d.o.o. Glavni trg 17/b, 2000 Maribor	
id. številka:	IZS 0438	
podizvajalec:		

načrt:	...		
št. projekta:	1112/26	datum:	februar 2026
št. načrta:	...	merilo:	M 1: 50, 25
šifra CC:	...		
objekt:	Sanacija lokalne ceste Zg. Dovže-Jerčoška seča-Tuničnik (odsek ob Dovžanki)		
cesta:	LC 261111		
odsek:			
faza:	PZI		
opis risbe:	armaturni načrt parapeta pri mali HE pri P28		

	ime in priimek		podpis
vodja projekta:	M. Krajnc	dipl.inž.grad.	
ident. št. IZS	IZS G-0584		
odg. projektant:	M. Krajnc	dipl.inž.grad.	
ident. št. IZS	IZS G-4691		
izdelal:	A. Matic	gr. teh.	

št. odseka:	arhivska številka:	faza/objekt:
...		....
šifra risbe:	črtna koda arhiva:	
...		
št. priloge:	G.83	
avtor risbe:	ISB d.o.o., Maribor	
id. št. risbe:	1112/26 G.83	